# 2022年度　冬季クラス別例会　男子C級ダブルス

種目　　男子C級　ダブルス

主催　　安城市硬式テニス協会

主管　　さるさる

協賛　　ラケットショップ「アルファ」

期日　　令和　5年3月26日(日)　　予備日　無

会場　　安城市総合運動公園テニスコート(砂入り人工芝)　10面

開場　　8:00

試合開始　　8:45

コールタイム　　8:30

選手へのお願い　新型コロナウイルス感染症対策のご協力お願いします。

以下に該当する場合は大会に参加できません
体調が良くない(咳、、咽頭痛等)
身近な人に感染が疑われる方がいる場合
過去14日以内に政府から入国制限、入国後の観察時間を
必要とされている国、地域等への渡航または当該在住者との
濃厚接触がある場合
体温測定を事前に行い体温が　３７．５度を超える人、または発熱のある人

マスクを持参してください、

試合方式　C級ダブルスの全ての試合は　1セットマッチ　６－６　7Pタイブレーク

表彰　　決勝トーナメントの優勝、準優勝者　を表彰します。
コンソレーション1位　を表彰します、

参加料　　組　2,000円　　領収書の必要な方は受付時に申し出願います。

注意事項
1 試合前の練習はサービス4本とします。
2 セルフジャッジとします。　使用球はダンロップフォートです。
3 試合終了後、勝者は本部にスコアを報告し使用ボールを返却して下さい。
4 フェイスマスクをしてプレイすることを許可します。
5 天候・その他により、試合の有無が不明な場合も
コールタイムに集合してください(小雨決行)。

# 冬季クラス別例会　男子C級ダブルス

期日　令和 5年 3月26日（日）

コールタイム　8:30

試合方式　1セットマッチ　６－６　7Pタイブレーク

| No. | Name | Team name |
|---|---|---|
| 1 | 稲垣貴俊 | GOTT |
| | 渡辺敦史 | ATCS |
| 2 | BYE | |
| 3 | 伊東陽人 | さるさる |
| | 塚尾 彰 | さるさる |
| 4 | 真木隆志郎 | チームまごころ |
| | 飯田広哲 | チームまごころ |
| 5 | 松尾昇 | TTA |
| | 荒川真一 | ショッキーズ |
| 6 | 嶋崎文彦 | MTC |
| | 神谷雅史 | MTC |
| 7 | 冨田一行 | アンクレ |
| | 山岸拓馬 | ファイヤーズ |
| 8 | 稲垣俊彦 | テクてく。 |
| | 白井太朗 | テクてく。 |
| 9 | 小林正一 | speedmaster |
| | 青井和滋 | speedmaster |
| 10 | BYE | |
| 11 | 栢野慶昭 | 安城LTC |
| | 長井晴海 | 安城LTC |
| 12 | 梅原智明 | 知立寮テニス部 |
| | 山本圭佑 | 知立寮テニス部 |
| 13 | 滝口智之 | UGチャレンジ |
| | 加藤敦也 | 幸田LTC |
| 14 | 河原朋哉 | さるさる |
| | 久我佑樹 | さるさる |
| 15 | BYE | |
| 16 | 大河内克己 | ファイヤーズ |
| | 和田孝典 | ファイヤーズ |

| No. | Name | Team name |
|---|---|---|
| 17 | 駄原啓太 | SHOW.T.P |
| | 森田周造森E | フリー |
| 18 | BYE | |
| 19 | 中本　敏 | さるさる |
| | 鍵山光男 | さるさる |
| 20 | 川下湧司 | 愛三工業 |
| | 高田孝幸 | アンクレ |
| 21 | 北川大輔 | エイデンズ |
| | 今村　守 | Aマロン |
| 22 | 河原　一哉 | テクてく。 |
| | 岩崎 隆之介 | テクてく。 |
| 23 | BYE | |
| 24 | 大塚裕之 | チャッピーズ |
| | 村岡基治 | チャッピーズ |
| 25 | 古家弘幸 | Team Ishikawa |
| | 村松正光 | Team Ishikawa |
| 26 | BYE | |
| 27 | 阿部佑太 | speedmaster |
| | 小高裕貴 | speedmaster |
| 28 | 明官健治 | TTA |
| | 重松靖孝 | TTA |
| 29 | 袴田尚樹 | RRTC |
| | 天白清 | RRTC |
| 30 | 若木浩行 | アンクレ |
| | 天野元貴 | アンクレ |
| 31 | BYE | |
| 32 | 池田幸二 | さるさる |
| | 庄司光一郎 | さるさる |

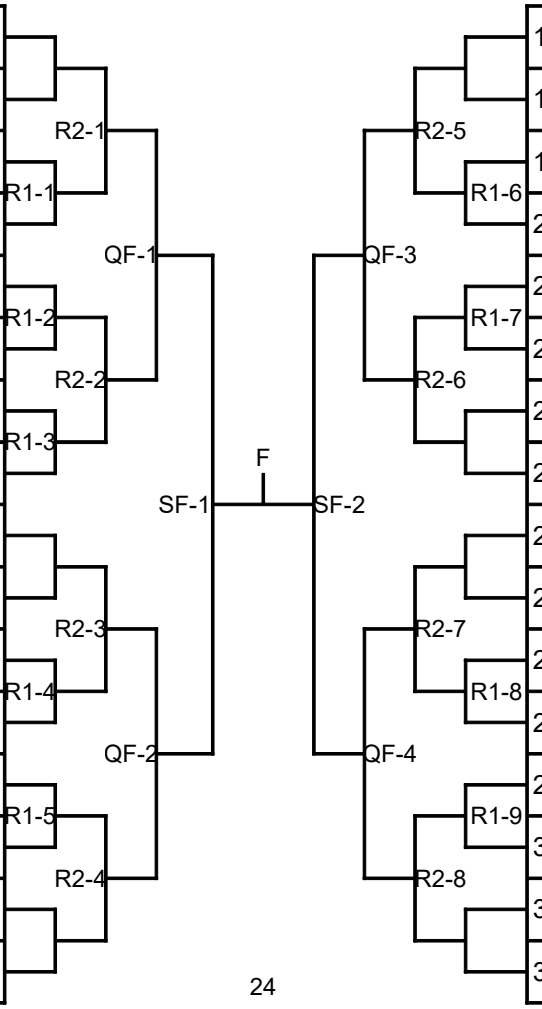


# 冬季クラス別例会　男子C級ダブルス

## コンソレーション

本戦R1、並びにR2から出場した敗者は出場できます。

本戦R1が不戦勝でR2の敗者は出場できます。

出場しない場合は本部にその旨を届けてください。

試合方式　1セットマッチ　６－６　7Pタイブレーク

| No | Name | Team name |
|---|---|---|
| 1 | 1 | が敗者の時 |
| 2 | 3-4 | の敗者 |
| 3 | 5-6 | の敗者 |
| 4 | 7-8 | の敗者 |
| 5 | 9 | が敗者の時 |
| 6 | 11-12 | の敗者 |
| 7 | 13-14 | の敗者 |
| 8 | 16 | が敗者の時 |
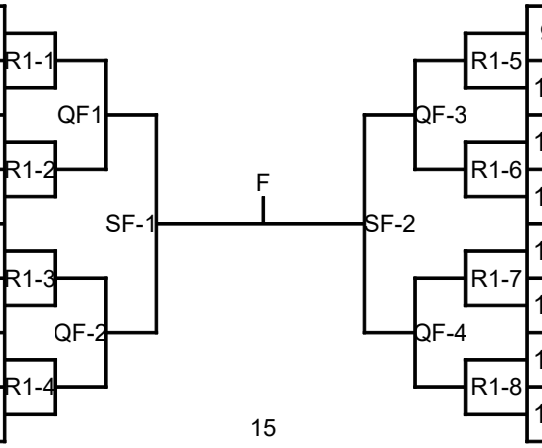
| No | Name | Team name |
|---|---|---|
| 9 | 17 | が敗者の時 |
| 10 | 19-20 | の敗者 |
| 11 | 21-22 | の敗者 |
| 12 | 24 | が敗者の時 |
| 13 | 25 | の敗者 |
| 14 | 27-28 | の敗者 |
| 15 | 29-30 | の敗者 |
| 16 | 32 | が敗者の時 |