2023年度　安城オープンシングルス

種目　　男子一般シングルス
男子45歳以上シングルス
男子55歳以上シングルス

主催　　安城市テニス協会

主管　　ファイヤーズ

協賛　　ラケットショップ「アルファ」

期日　　令和　5年4月8日(土)　　予備日　　4月22日(土)

会場　　安城市総合運動公園テニスコート(砂入り人工芝)　10面

開場　　8:00
受付開始　8:15
試合開始　8:30

コールタイム　**ドロー表に記載**

選手へのお願い　新型コロナウイルス感染症対策のご協力お願いします。

以下に該当する場合は大会に参加できません
体調が良くない(咳、、咽頭痛等)
身近な人に感染が疑われる方がいる場合
過去14日以内に政府から入国制限、入国後の観察時間を
必要とされている国、地域等への渡航または当該在住者との
濃厚接触がある場合
体温測定を事前に行い体温が　37．5度を超える人、または発熱のある人
マスクを持参してください、

試合方式　**男子一般、45歳、55歳の本戦は6ゲーム先取ノーアドバンテージ、**
コンソレは全て4ゲーム先取ノーアドバンテージ

表彰　男子一般　ベスト4、45歳ベスト2、55歳ベスト2

コンソレーション　優勝者

参加料　協会委員　2,000円　　非協会委員　3,000円
領収書の必要な方は受付時に申し出願います。

注意事項
1 試合前の練習はサービス4本とします。
2 セルフジャッジとします。 使用球はダンロップフォートです。
3 試合終了後、勝者は本部にスコアを報告し使用ボールを返却して下さい。
4 フェイスマスクをしてプレイすることを許可します。
5 天候・その他により、試合の有無が不明な場合も
コールタイムに集合してください(小雨決行)。

安城市民シングルス男子一般

期日　　2023年4月8日(土)

コールタイム　8:30＝全ての1R、および33番までの2R、9:00=39番以降の2R

No.	Name	Team name
1	山﨑将太	フリー
2	平野貴大	フリー
3	安坂駿佑	フリー
4	峯園数浩	ファイヤーズ
5	嶋田博士	ももの すけ
6	酒井来征	TTF
7	相馬一友	Big wave
8	岩崎隆之介	テクてく。
9	栢野慶昭	安城LTC
10	松尾一心	バチャハラ
11	高橋和嗣	BIGWAVE
12	影山恒太	西尾LTC
13	高木明良	アイシン
14	吉原正人	ファイヤーズ
15	上野公大	U2B2
16	間瀬健二	フリー
17	石川慶一	GTI
18	戸田義人	ボンクラTC
19	BYE	
20	中廣正章	フリー
21	杉山洋平	ボイジャー
22	山岸拓馬	ファイヤーズ
23	天野元貴	アンクレ
24	和崎省伍	フリー
25	太田雅人	フリー
26	田中裕一郎	アイシン

No.	Name	Team name
27	浦川弘明	ファイヤーズ
28	青木健治	ニデック
29	中川拓磨	バチャハラ
30	松田知也	GOLDENSET
31	山本大智	ボンクラTC
32	兵藤秀明	ボイジャー
33	梅原智明	知立寮テニス部
34	BYE	
35	都竹陽貴	フリー
36	武田敬博	フリー
37	白井太朗	テクてく。
38	宍戸　拓	SMD
39	井東昌之	ファイヤーズ
40	宮代　龍	アイシン
41	阿部佑太	speedmaster
42	伊藤慎吾	ももの すけ
43	深谷孝太	フリー
44	川口峻征	フリー
45	中河原悠士	ファイヤーズ
46	石川富万	フリー
47	井下憲二	竜美丘TC
48	土橋慧亮	フリー
49	越田崇文	GOLDENSET
50	桑山　哲	フリー
51	松澤昂己	ボイジャー
52	山田智広	西尾LTC

R1-1 R1-2 R1-3 R1-4 R1-5 R1-6 R1-7 R1-8 R1-9
R2-1 R2-2 R2-3 R2-4 R2-5 R2-6 R2-7 R2-8
R3-1 R3-2 R3-3 R3-4
QF1 QF2 QF3 QF4
SF1 SF2
F
R3-5 R3-6 R3-7 R3-8
R2-9 R2-10 R2-11 R2-12 R2-13 R2-14 R2-15 R2-16
R1-10 R1-11 R1-12 R1-13 R1-14 R1-15 R1-16 R1-17 R1-18

コンソレーション

本戦R1、並びにR2から出場した敗者が出場できます。
R1が不戦勝でR2で敗者となった場合出場できます。
出場しない場合は本部にその旨を届けてください。
コンソレーションは4ゲーム先取、ノーアドバンテージとします。

No.	Name	ドロー順	R1	R2	QF	SF	F	SF	QF	R2	R1	No.	ドロー順	Name
1	1	が敗者の時が敗	R1-1								R1-9	17	27	が敗者の時が敗
2	2-3	の敗者		R2-1						R2-5		18	28-29	の敗者
3	4-5	の敗者の敗者	R1-2								R1-10	19	30-31	の敗者の敗者
4	6-7	の敗者の敗者			QF1				QF3			20	32	が敗者の時が敗
5	8	が敗者の時が敗	R1-3								R1-11	21	33	が敗者の時が敗
6	9-10	の敗者の敗者		R2-2						R2-6		22	35-36	の敗者の敗者
7	11-12	の敗者の敗者	R1-4								R1-12	23	37-38	の敗者
8	13	が敗者の時が敗					F					24	39	が敗者の時が敗
9	14	が敗者の時	R1-5			SF1		SF2			R1-13	25	40	が敗者の時
10	15-16	の敗者		R2-3						R2-7		26	41-42	の敗者
11	17-18	の敗者	R1-6								R1-14	27	43-44	の敗者
12	20	が敗者の時			QF2				QF4			28	45	が敗者の時
13	21	が敗者の時	R1-7								R1-15	29	46-47	の敗者
14	22-23	の敗者		R2-4						R2-8		30	48-49	の敗者
15	24−25	の敗者	R1-8								R1-16	31	50-51	の敗者
16	26	が敗者の時										32	52	が敗者の時

安城市民シングルス男子45歳以上

期日　　2023年4月8日(土)

コールタイム　10:30

No,	Name	Team name
1	都築 誠	フリー
2	BYE	
3	萩原隆彰	わんぱく隊
4	伊藤達彦	幸田LTC
5	小山高弘	チームNT
6	見崎一石	Aマロン
7	前畑貴志	旭ヶ丘TC
8	駄原啓太	SHOW.T.P
9	竹内良徳	G-TiME
10	小嶋久毅	Aマロン
11	石田宣道	FTC
12	山下和敏	アンクレ
13	山本　誠	ファイヤーズ
14	菱田善之	フリー
15	岡戸成吾	チーム塩田
16	大橋孝征	RRTC

No,	Name	Team name
17	長谷涼司	ファイヤーズ
18	BYE	
19	河原一哉	テクてく。
20	柴田考恭	G-TiME
21	淀川　聡	ニデック
22	池野　智	旭ヶ丘TC
23	梅本　寛	フリー
24	山本欣司	G-TiME
25	山田博之	わんぱく隊
26	伊藤良樹	speedmaster
27	平原慎二	アンクレ
28	福田聡史	チームナルミ
29	須藤正明	4'S
30	高田敦寛	フリー
31	BYE	
32	長田健志	安城LTC

R1-1　R1-2　R1-3　R1-4　R1-5　R1-6　R1-7

R2-1　R2-2　R2-3　R2-4

QF-1　QF-2

SF-1

F

SF-2

QF-3　QF-4

R2-5　R2-6　R2-7　R2-8

R1-9　R1-10　R1-11　R1-12　R1-13　R1-14

コンソレーション

本戦R1、並びにR2から出場した敗者ペアが出場できます。
R1が不戦勝でR2で敗者となったペアは出場できます。
出場しない場合は本部にその旨を届けてください。
コンソレーションは4ゲーム先取、ノーアドバンテージとします。

No,	Name	Team name
1	1	が敗者の時
2	3-4	の敗者
3	5-6	の敗者
4	7-8	の敗者
5	9-10	の敗者
6	11-12	の敗者
7	13-14	の敗者
8	15-16	の敗者

No,	Name	Team name
9	17	が敗者の時
10	19-20	の敗者
11	21-22	の敗者
12	23-24	の敗者
13	25-26	の敗者
14	27-28	の敗者
15	29-30	の敗者
16	32	が敗者の時

R1-1　R1-2　R1-3　R1-4

QF1　QF2

SF1

F

SF2

QF3　QF4

R1-5　R1-6　R1-7　R1-8

安城市民シングルス男子55歳以上

期日　　2023年4月8日(土)

コールタイム　12:30

No,	Name	Team name
1	田中英雄	竜美丘テニスクラブ
2	田中耕太郎	イエローサブマリン
3	清水庫二	4'S
4	田中大介	西尾LTC
5	小田三智男	G-TiME
6	渥美誠	RRTC
7	長綱　宏	ZAP
8	田中昌巳	TTC
9	袴田尚樹	RRTC
10	三浦禎則	Neo-Prix
11	西　和任	チームもものすけ
12	山本宏靖	INN

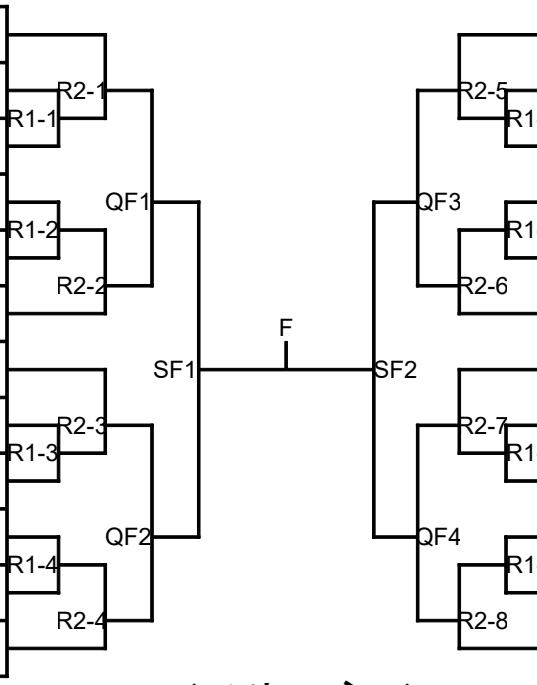

No,	Name	Team name
13	田中政昭	長谷川テニス塾
14	関山羊二	RRTC
15	山森直樹	フリー
16	山口正希	TTC
17	下林直人	speedmaster
18	杉本　修	桜町TF
19	田中亮英	フリー
20	小松真裕	フリー
21	後藤一博	RRTC
22	白山龍二	TOM
23	近藤真二	フリー
24	鈴木和孝	GTO

コンソレーション

本戦R1、並びにR2から出場した敗者が出場できます。
R1が不戦勝でR2で敗者となった場合は出場できます。
出場しない場合は本部にその旨を届けてください。
コンソレーションは4ゲーム先取、ノーアドバンテージとします。

No,	Name	Team name
1	1	が敗者の時
2	2-3	の敗者
3	4-5	の敗者
4	6	が敗者の時
5	7	が敗者の時
6	8-9	の敗者
7	10-11	の敗者
8	12	が敗者の時

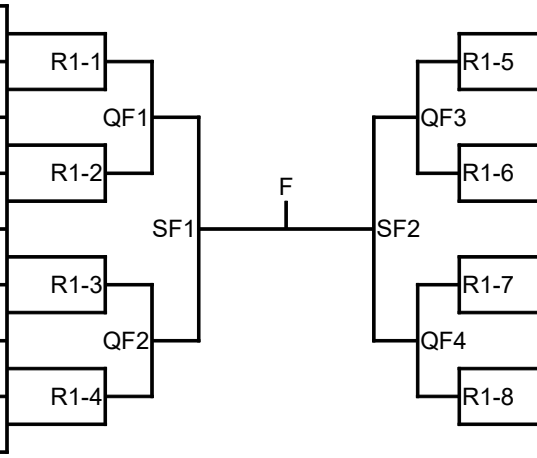

No,	Name	Team name
9	13	が敗者の時
10	14-15	の敗者
11	16-17	の敗者
12	18	が敗者の時
13	19	が敗者の時
14	20-21	の敗者
15	22-23	の敗者
16	24	が敗者の時