2023年度　クラス別シングルス

種目	男子シングルスBクラス　年度ランキング４１位以下出場可
	男子シングルスDクラス　年度ランキング２０１位以下出場可
主催	安城市テニス協会
主管	BIGWAVE
協賛	ラケットショップ「アルファ」
期日	令和５年６月１０日(土)　予備日６月２４日(土)
会場	安城市総合運動公園テニスコート(砂入り人工芝)　10面
開場	8:00
受付	8:15
試合開始	8:30
コールタイム	ドローに表示しています。
試合方式	６ゲームズプロセットマッチ（６－６後7Pタイブレーク） コンソレーションは4ゲーム先取ノーアドバンテージ
表彰	全てのクラスのベスト4以上を表彰します。 コンソレーションは優勝者を表彰します。
参加料	協会員2,000円　非協会員3,000円 ※参加料は大会当日受付にて申し受けます。
注意事項	(1)出場選手には　新型コロナ感染の拡大防止にご協力いただくことになります。 (2)競技中の障害、疾病等の応急処置は主催者側で講じますが、 その後の責任は負いません。 (3)出場選手は必ずコールタイムまでに受付し、エントリー代をお支払い下さい。 受付をスムーズに行う為、なるべくおつりが出ないようにして下さい。 (4)棄権する場合も参加料をお支払い頂きますので、出場者に支払いを依頼するか、 協会の口座(以下)にお振り込み下さい。 (5)試合進行は呼出し方式ですので、本部近くの放送の聞こえる場所で待機して下さい。 (6)試合前の練習はサービス4本のみです。試合終了後、勝者は使用したボールと スコア シートを本部に返却して下さい。 (7)天候等の影響により、試合の有無が不明な場合もコールタイムに集合して下さい。
問合せ先	安城市テニス協会　　info@anjo-tennis.net
棄権時振込先	振込銀行　碧海信用金庫　サルビア支店　普通　口座番号　３３０５３７９ 宛名　安城市硬式テニス協会　水谷行夫

２０２３年度　クラス別シングルス

男子 B 級シングルス

令和５年　６月１０日（土）　予備日　６月２４日（土）

コールタイム　　8:30

No.	Name	Team name
1	松田知也	GOLDENSET
2	秋山清和	RRTC
3	小松真裕	フリー
4	木學貞夫	ZAP
5		BYE
6	高田敦寛	フリー
7	町谷亮太	JOKER TC
8	伊藤啓太郎	フリー
9	石川富万	フリー
10	長谷川貴大	team friends
11	吉野裕之	ダブルベーグル
12	栗田規善	BigWave
13	石川慶一	GTI
14	白石亮一	ファイヤーズ
15	杉崎友彦	RRTC
16	池野　智	UGチャレンジ
17	田中政昭	長谷川テニス塾
18	松尾一心	バチャハラ
19	梅原智明	知立寮テニス部
20	新宮淳平	フリー
21	駄原啓太	SHOW.T.P
22	福島智宏	ZAP
23	小柳津教之	ダブルベーグル
24	中島一起	フリー

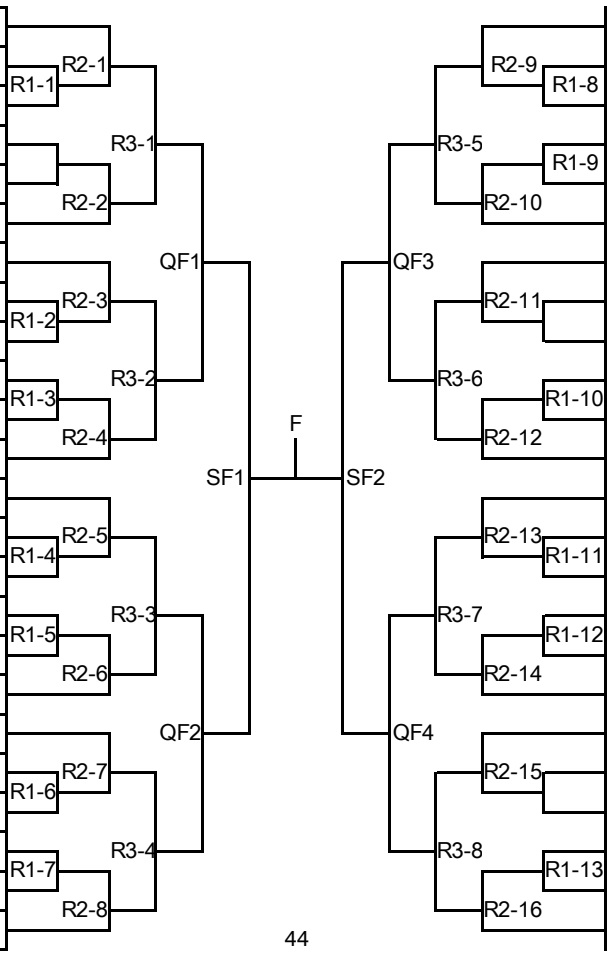

No.	Name	Team name
25	越田崇文	GOLDENSET
26	石島健太郎	ダブルベーグル
27	鈴木大介	JordanTC
28	中川拓磨	バチャハラ
29	渡辺聖也	GTI
30	淺井宣亮	ZAP
31	杉本　修	桜町TF
32		BYE
33	袴田尚樹	RRTC
34	平原慎二	アンクレ
35	中野将吾	ファイヤーズ
36	須藤正明	4'S
37	小山高弘	チームNT
38	川下湧司	Aisan
39	吉元圭三	ZAP
40	加藤義之	BigWave
41	堀内文人	フットワーク
42	山下和敏	アンクレ
43	中田尚吾	バチャハラ
44		BYE
45	榊原伊織	桜町TF
46	宍戸 拓	SMD
47	宮本一樹	フリー
48	渥美　誠	RRTC

44

コンソレーション

本戦R1、並びにR2から出場した敗者選手が出場できます。
R1が不戦勝でR2で敗者となった選手は出場できます。
出場しない場合は本部にその旨を届けてください。
コンソレーションは4ゲーム先取、ノーアドバンテージとします。

No.	Name	Team name
1	1	が負けた時
2		BYE
3	2-3	の敗者
4	4-6	の敗者
5	7	が負けた時
6	8-9	の敗者
7	10-11	の敗者
8	12	が負けた時
9	13	が負けた時
10	14-15	の敗者
11	16-17	の敗者
12	18	が負けた時
13	19	が負けた時
14	20-21	の敗者
15	22-23	の敗者
16	24	が負けた時

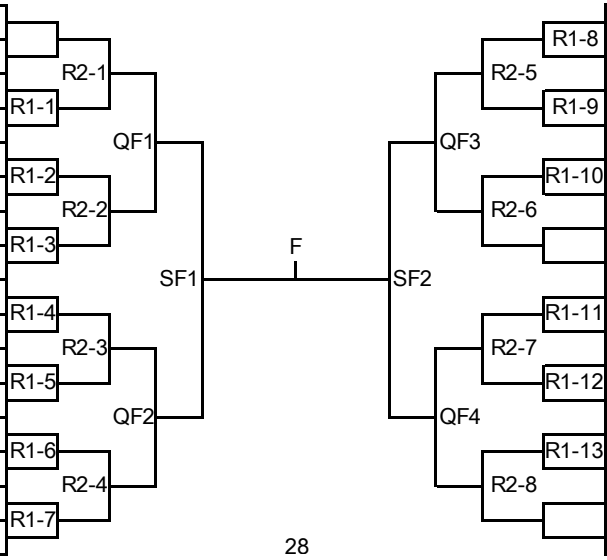

No.	Name	Team name
17	25	が負けた時
18	26-27	の敗者
19	28-29	の敗者
20	30	が負けた時
21	31-33	の敗者
22	34-35	の敗者
23		BYE
24	36	が負けた時
25	37	が負けた時
26	38-39	の敗者
27	40-41	の敗者
28	42	が負けた時
29	43-45	の敗者
30	46-47	の敗者
31		BYE
32	48	が負けた時

28

２０２３年度　クラス別シングルス

男子 D 級シングルス

令和５年　６月１０日（土）　予備日　６月２４日（土）

コールタイム　12:00

No,	Name	Team name
1	佐藤隆治	KOT
2	丸子純一	フリー
3	竹内良徳	G-TiME
4	戸ケ里泰輔	4'S
5	原田英明	高浜市ﾃﾆｽ協会
6	白山龍二	TOM
7	北谷晋吾	UGチャレンジ
8	石川　明	知立寮ﾃﾆｽ部
9	BYE	
10	野村哲也	KLTC
11	山口正希	TTC
12	西　和任	ﾁｰﾑもものすけ
13	大橋孝征	RRTC
14	見崎一石	Aマロン
15	菱田善之	フリー
16	岩間亮二	ファイヤーズ
17	岩井美憲	フリー
18	稲垣達也	フリー
19	斉藤公人	KCH +
20	梅宮孝博	Big Wave

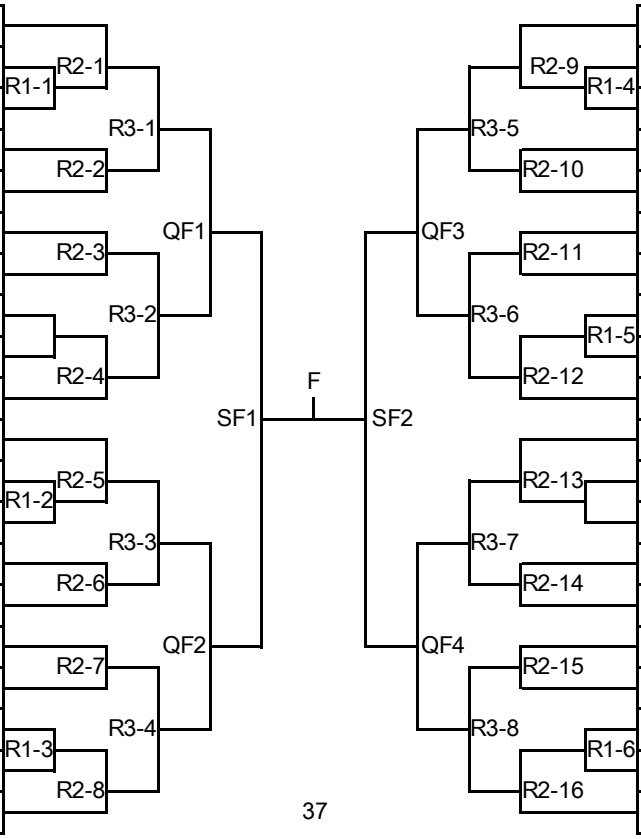

No,	Name	Team name
21	後藤一博	RRTC
22	小島健太	フリー
23	古澤滉樹	フリー
24	服部公久	竜美丘TC
25	長綱　宏	ZAP
26	鬼頭達雄	パーククラブ
27	滝口智之	UGチャレンジ
28	八角侑起	フリー
29	山本勝宏	ﾁｰﾑもものすけ
30	水野和久	Aマロン
31	杉浦博幸	フリー
32	BYE	
33	鈴木湧利	U2B2
34	船橋祐馬	フリー
35	坂野峰大	ニチビー
36	加藤敦也	幸田LTC
37	榊原正樹	おかげ犬
38	羽田野真	Aisan
39	市川哲也	フリー
40	武田敬博	フリー

コンソレーション

本戦R1、並びにR2から出場した敗者選手が出場できます。
R1が不戦勝でR2で敗者となった選手は出場できます。
出場しない場合は本部にその旨を届けてください。
コンソレーションは4ゲーム先取、ノーアドバンテージとします。

No,	Name	Team name
1	1	が敗者の時
2	BYE	
3	2-3	の敗者
4	4-5	の敗者
5	6-7	の敗者
6	8-10	の敗者
7	11	が敗者の時
8	12-13	の敗者
9	14-15	の敗者
10	16-17	の敗者
11	18-19	の敗者
12	20	が敗者の時

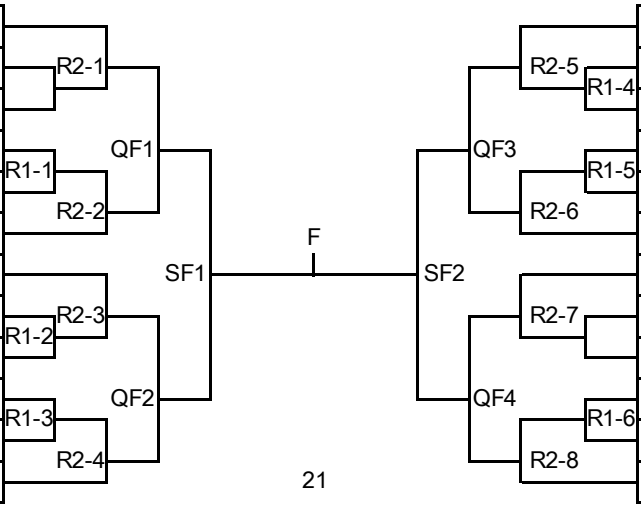

No,	Name	Team name
13	21	が敗者の時
14	22-23	の敗者
15	24-25	の敗者
16	26-27	の敗者
17	28-29	の敗者
18	30	が敗者の時
19	31-33	が敗者の時
20	BYE	
21	34-35	の敗者
22	36-37	の敗者
23	38-39	の敗者
24	40	が敗者の時