2023年　安城オープンダブルス

種目	男子一般ダブルス 年齢別女子ダブルス　　（ペア合計が90歳以上）
主催	安城市テニス協会
主管	さるさる
協賛	ラケットショップ 「アルファ」
期日	2023年6月25日(日)　　予備日7月1日(土)
会場	安城市総合運動公園テニスコート(砂入り人工芝)　　10面
開場	8:00
受付	8:15より
試合開始	8:30　　注）全ての種目がこの時間からのスタートではありません。 詳しくはドロー発表のコールタイムをご確認下さい。
コールタイム	プログラムに表示しています。 但し大会が予備日に移行された場合は変更する事があります。
試合方式	全カテゴリの試合は６ゲームスプロセットマッチです。（６−６後７Pタイブレーク） 但しコンソレーションは６ゲーム先取、ノーアドバンテージとします。
表彰	全選手に参加賞 男子一般ダブルス　　ベスト４　コンソレーション1位 年齢別女子ダブルス　　ベスト４　コンソレーション1位
参加料	3,000円 ※参加料は大会当日受付にて申し受けます。
注意事項	(1)出場選手には新型コロナ感染の拡大防止にご協力いただくことになります。 (2)競技中の障害、疾病等の応急処置は主催者側で講じますが、その後の責任は負いません。 (3)出場選手は必ずコールタイムまでに受付し、エントリー代をお支払い下さい。受付をスムーズに行う為、なるべくおつりが出ないようにして下さい。 (4)棄権する場合も参加料をお支払い頂きますので、出場者に支払いを依頼するか、協会の口座(以下)にお振り込み下さい。 (5)試合進行は呼出し方式ですので、本部近くの放送の聞こえる場所で待機して下さい。 (6)試合前の練習はサービス4本のみです。試合終了後、勝者は使用したボールとスコアシートを本部に返却して下さい。 (7)天候等の影響により、試合の有無が不明な場合もコールタイムに集合して下さい。
問合せ先	安城市テニス協会　　info@anjo-tennis.net
棄権時振込先	振込銀行　碧海信用金庫　サルビア支店　普通　口座番号　３３０５３７９ 宛名　安城市硬式テニス協会　水谷行夫

2023年　安城オープン　男子一般ダブルス

令和5年　6月25日(日)　　コールタイム　8:30

No.	Name	Team name
1	山田智広	西尾LTC
	池之上竜宇	フリー
2	加藤　光	scratch
	井出健人	scratch
3	福田好春	JUST_IN
	岡田充美	JUST_IN
4	松本晃範	TEAM　FRIENDS
	町居真伍	TEAM　FRIENDS
5	長谷涼司	ファイヤーズ
	高見重樹	KOT
6	相馬一友	BigWave
	栗田規善	BigWave
7	長谷川貴大	TEAM　FRIENDS
	加藤大祐	JORDAN.T.C.
8	池田幸二	さるさる
	村松達実	さるさる
9	BYE	
10	峯園数浩	ファイヤーズ
	峯園裕貴	ファイヤーズ
11	尾畑聡史	フリー
	河室成悟	フリー
12	BYE	
13	福間達也	TR岡崎
	松田一輝	TR岡崎
14	井下憲二	竜美丘TC
	駄原啓太	SHOW.T.P
15	宮代　龍	アイシン
	川上竜司	アイシン
16	根本大地	ﾁｰﾑもものすけ
	後藤悠介	フリー
17	中本　敏	さるさる
	鍵山光男	さるさる
18	渡辺拓弥	フリー
	福田泰樹	フリー
19	BYE	
20	宮本　司	フリー
	高橋識成	フリー

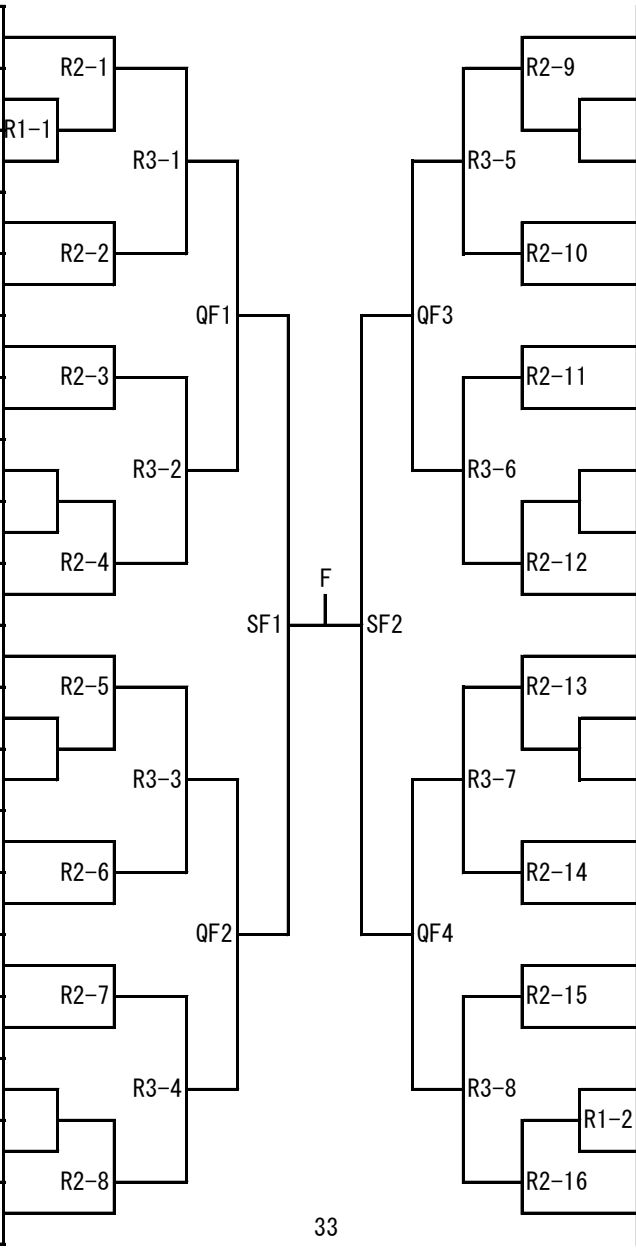

No.	Name	Team name
21	野村迅人	TEAM FRIENDS
	藤井健一郎	TEAM FRIENDS
22	BYE	
23	大塚将史	Scratch
	加藤　怜	Scratch
24	山内大樹	フリー
	戸羽弘安	フリー
25	粂川大輝	TR岡崎
	杉山翔一	TR岡崎
26	田中亮英	アンクレ
	村井清隆	フリー
27	河原朋哉	さるさる
	久我佑樹	さるさる
28	鈴木　正	長谷川ﾃﾆｽ塾
	庄司光一郎	さるさる
29	BYE	
30	田中裕一郎	アイシン
	山崎将太	アイシン
31	兵藤秀明	ボイジャー
	杉山洋平	ボイジャー
32	BYE	
33	加藤隆太	ニチビー
	上ノ園裕大	ニチビー
34	梅原智明	知立寮ﾃﾆｽ部
	梅宮孝博	Big wave
35	石川慶一	GTI
	町谷亮太	JOKER TC
36	足立福太郎	SLEEPING SHEEP
	柴田龍太郎	SLEEPING SHEEP
37	神谷好昭	フリー
	釜田拓哉	フリー
38	宮本一樹	TEAM　FRIENDS
	川合拓馬	TEAM　FRIENDS
39	安藤友宏	astc
	高橋　巧	astc
40	井東昌之	ファイヤーズ
	吉原正人	ファイヤーズ

コンソレーション

本戦R1、並びにR2から出場した敗者ペアが出場できます。
R1が不戦勝でR2で敗者となったペアは出場できます。
出場しない場合は本部にその旨を届けてください。

No.	Name	Team name
1	1	が敗者の時
2	2-3	の敗者
3	4-5	の敗者
4	6-7	の敗者
5	8-10	の敗者
6	11-13	の敗者
7	BYE	
8	14-15	の敗者
9	16-17	の敗者
10	18-20	の敗者

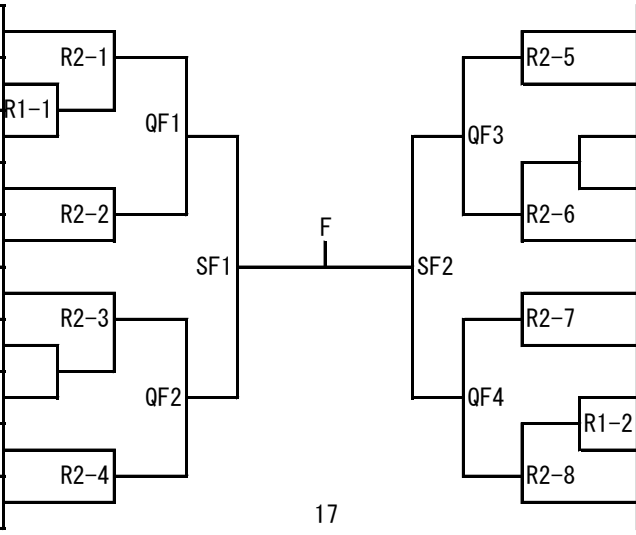

No.	Name	Team name
11	21-23	の敗者
12	24-25	の敗者
13	26-27	の敗者
14	BYE	
15	28-30	の敗者
16	31-33	の敗者
17	34-35	の敗者
18	36-37	の敗者
19	38-39	の敗者
20	40	が敗者の時

2023年　安城オープン　年齢別女子ダブルス

令和5年　6月25日(日)　　コールタイム　12:00

No,	Name	Team name
1	太田ひろみ 青山恵子	つくしんぼ GTO
2	BYE	
3	後藤利恵 松堂佐和子	ぽっぽ ぽっぽ
4	中根かおり 村井理恵子	Latte SHOW.T.P
5	渡辺順子 小伊豆恭子	ファイヤーズ ファイヤーズ
6	有馬さやか 山口紀子	ぽっぽ フリー
7	浅井洋未 安藤昌代	MTC HIYAKE'S
8	樋田知子 二井有里枝	TR岡崎 TR岡崎
9	金剛かおり バルガス亜希	ステッピース ステッピース
10	小坂友紀恵 及川綾子	HIYAKE’s フリー
11	山本美穂 森山亜由子	ハニービーンズ ハニービーンズ
12	神谷美樹 桑原諒子	GTO K7
13	川崎由理 大橋美幸	フリー フリー
14	BYE	
15	郷　真由美 長谷川淳子	piccolo piccolo
16	岡田美智子 平野寿美代	ステッピース ステッピース
17	永見あづさ 小久井一美	ぽっぽ ぽっぽ
18	槇原清子 牧口好美	フリー さるさる
19	佐藤経子 伊藤雅代	ステッピース ステッピース
20	BYE	
21	小林朝子 山田貴子	おかげ犬 MTC
22	冨岡波江 岸本みち代	GTO K7
23	片山智子 杉浦淳子	MTC ぽっぽ
24	西澤美奈子 平田佳代	アンクレ さるさる

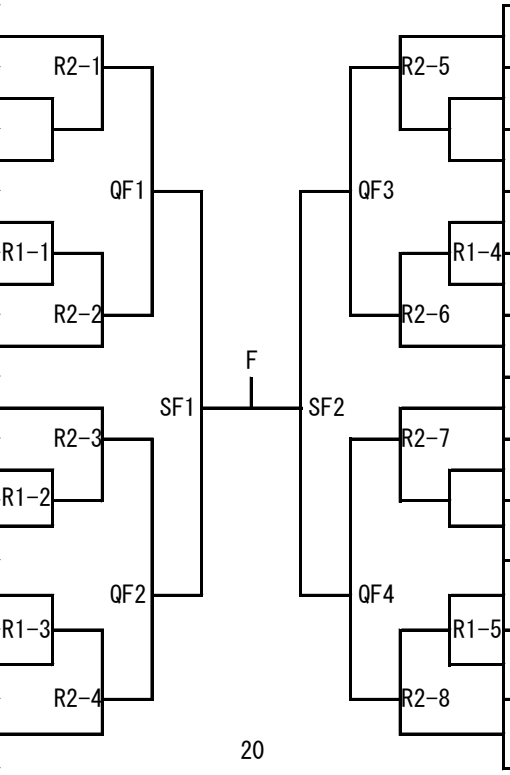

コンソレーション

本戦R1、並びにR2から出場した敗者ペアが出場できます。
R1が不戦勝でR2で敗者となったペアは出場できます。
出場しない場合は本部にその旨を届けてください。
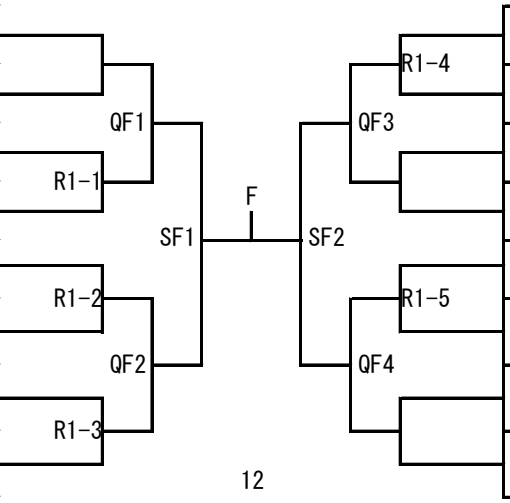
No,	Name	Team name
1	1-3	の敗者
2	BYE	
3	4-5	の敗者
4	6	が敗者の時
5	7	が敗者の時
6	8-9	の敗者
7	10-11	の敗者
8	12	が敗者の時
9	13-15	の敗者
10	16-17	の敗者
11	BYE	
12	18	が敗者の時
13	19-21	の敗者
14	22-23	の敗者
15	BYE	
16	24	が敗者の時