2023年度　秋季ウィークデー　女子ダブルス

種目　　女子ABC　ダブルス

主催　　安城市硬式テニス協会

主管　　GTO

協賛　　ラケットショップ「アルファ」

期日　　令和　5年11月16日(木)　　予備日11月30日(木)

会場　　安城市総合運動公園テニスコート(砂入り人工芝)　10面

開場　　8:00

試合開始　　9:00

コールタイム　9:00　Aダブルス
9:00　Bダブルス
12:00　Cダブルス

試合方式　Aダブルス、Bダブルス、Cダブルスの全ての試合は　6ゲームスプロセットマッチ
(6-6後7Pタイブレーク)
コンソレーションは6ゲーム先取ノーアドバンテージ

表彰　各クラスの決勝トーナメントの優勝、準優勝者　を表彰します。
各クラスのコンソレーション1位　を表彰します、

参加料　組 協会員ペア:2,000円/協会員・非協会員:3,000円/非協会員ペア:4,000円
領収書の必要な方は受付時に申し出願います。

注意事項　(1)出場選手には　新型コロナ感染の拡大防止にご協力いただくことになります。
(2)競技中の障害、疾病等の応急処置は主催者側で講じますが、
その後の責任は負いません。
(3)出場選手は必ずコールタイムまでに受付し、エントリー代をお支払い下さい。
受付をスムーズに行う為、なるべくおつりが出ないようにして下さい。
(4)棄権する場合も参加料をお支払い頂きますので、出場者に支払いを依頼するか、
協会の下記口座にお振り込み下さい。
※碧海信用金庫 サルビア支店 普通 口座番号 3305379
安城市硬式テニス協会 水谷行夫
(5)試合進行は呼出し方式ですので、本部近くの放送の聞こえる場所で
待機して下さい。
(6)試合前の練習はサービス4本のみです。試合終了後、勝者は使用したボールと
スコアシートを本部に返却して下さい。
(7)フェイスマスクをしてプレイすることを許可します。
(8)天候等の影響により、試合の有無が不明な場合もコールタイムに集合して下さい。

秋季ウィークデー女子ダブルス　A
令和5年11月16日（木）　　コールタイム　9：00

試合方式　　予選・決勝は　6ゲームスプロセットマッチ(6-6後7Pタイブレーク)
　　コンソレーションは6ゲーム先取ノーアドバンテージ

予選グループの1位、2位　が決勝トーナメントに出場できます。
予選グループの3位が　コンソレーションに出場できます。
○　予選グループの順位は以下をもって上位とします。
　①　勝利試合が多い
　②　得失ゲーム数が多い
　③　①、②の事項が同じ場合は、その対戦の勝者
　④　①～③で決定出来ない場合は　合計年齢の多いペアを上位とします。

グループA　　試合順　①　1-2　②　2-3　③　1-3

No	Name	Team　name	1	2	3	勝数	得失差	順位
1	神谷美樹 桑原諒子	GTO K7						
2	杉浦美由紀 郷真由美	ミルキーズ piccolo						
3	小松有希 永田由美	MTC MTC						

グループB　　試合順　①　4-5　②　5-6　③　4-6

No	Name	Team　name	4	5	6	勝数	得失差	順位
4	西澤美奈子 平田佳代	アンクレ さるさる						
5	永見あづさ 小久井一美	ぽっぽ ぽっぽ						
6	祖父江純子 手島美穂	アンクレ アンクレ						

グループC　　試合順　①　7-8　②　8-9　③　7-9

No	Name	Team　name	7	8	9	勝数	得失差	順位
7	川崎由理 奥村妃奈子	TOM 一期一笑						
8	栗田ゆき枝 礒貝ひろみ	AKB アンクレ						
9	江坂直美 山田貴子	MTC MTC						

グループD　　グループに欠場者がある場合は総当たりに変更します。
試合順　①　10-11　②　12-13　③　10-12　④　11-13

No	Name	Team　name	10	11	12	13	勝数	得失差	順位
10	有馬さやか 堤　宏子	ぽっぽ フリー							
11	山本友美 栗山知子	MONA MONA							
12	神谷久美子 村田和子	ファイヤーズ Aマロン							
13	冨岡波江 佐藤智子	GTO wish							

女子ダブルスA　決勝トーナメント

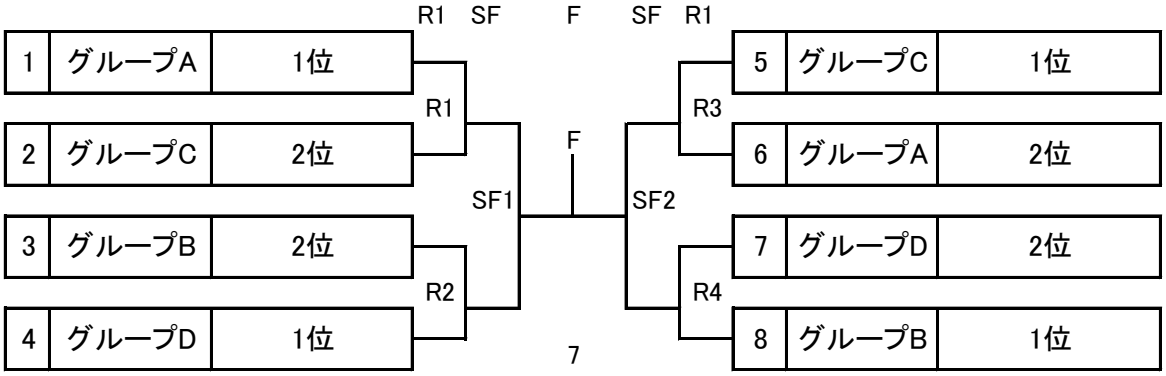

女子ダブルスA　コンソレーション　　6ゲーム先取ノーアドバンテージ

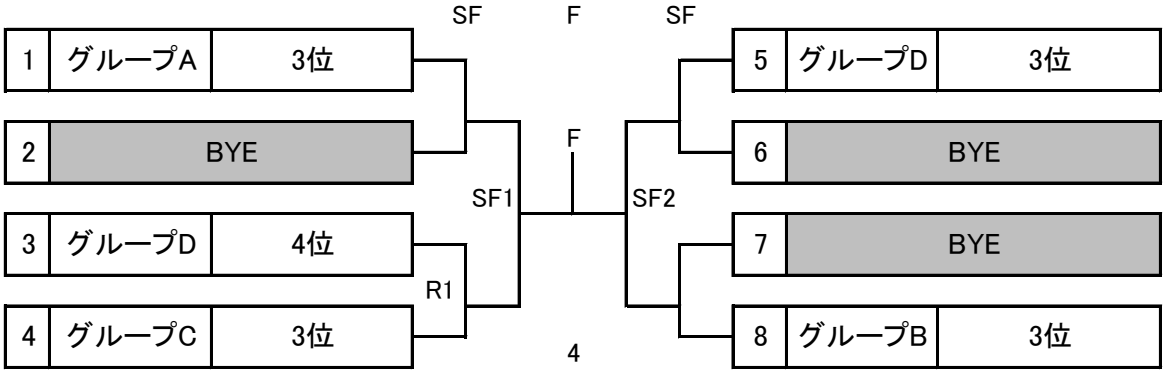

秋季ウィークデー女子ダブルス B
令和5年11月16日（木）　　コールタイム　9：00

試合方式　　予選・決勝は　6ゲームスプロセットマッチ(6-6後7Pタイブレーク)
　　コンソレーションは6ゲーム先取ノーアドバンテージ

○　予選グループの順位は以下をもって上位とします。
　①　勝利試合が多い
　②　得失ゲーム数が多い
　③　①、②の事項が同じ場合は、その対戦の勝者
　④　①～③で決定出来ない場合は　合計年齢の多いペアを上位とします。

グループ　E　　試合順　①　14-15　②　15-16　③　14-16

No	Name	Team　name	14	15	16	勝数	得失差	順位
14	大見美智子 磯部栄子	TeamRabbtts TeamRabbtts						
15	松尾幸子 伊奈恵子	コバリTP コバリTP						
16	中村愛子 大橋愛子	KOT MTC						

グループ　F　　グループに欠場者がある場合は総当たりに変更します。
試合順　①　17-18　②　19-20　③　17-19　④　18-20

No	Name	Team　name	17	18	19	20	勝数	得失差	順位
17	森野淳子 岡田直子	ATCS ATCS							
18	水野純子 西川和江	GOTT GOTT							
19	井口康子 岡田里香	アンクレ アンクレ							
20	星野清美 松嶋えみ	幸田LTC RRTC							

グループ　G　　グループに欠場者がある場合は総当たりに変更します。
試合順　①　21-22　②　23-24　③　21-23　④　22-24

No	Name	Team　name	21	22	23	24	勝数	得失差	順位
21	西迫朋子 山口紀子	フリー フリー							
22	中瀬由貴子 朝岡真規子	アンクレ アンクレ							
23	水野久美子 山田明奈	ぽっぽ ぽっぽ							
24	水野三重子 吉田京子	SHOW.T.P SHOW.T.P							

グループ　H　　グループに欠場者がある場合は総当たりに変更します。
試合順　①　25-26　②　27-28　③　25-27　④　26-28

No	Name	Team　name	25	26	27	28	勝数	得失差	順位
25	矢嶋三千代 奥野彩乃	幸田LTC 幸田LTC							
26	高須千春 西口真由美	MTC speedmaster							
27	酒井理恵 川合綾子	ATCS ATCS							
28	小田ひろみ 宮崎江里子	Latte Latte							

女子ダブルス　B　決勝トーナメント

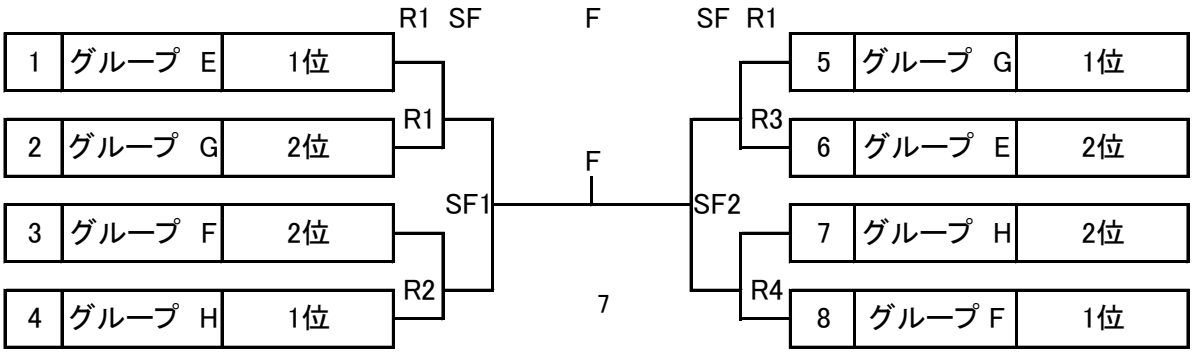

女子ダブルス　B　コンソレーション　　６ゲーム先取ノーアドバンテージ

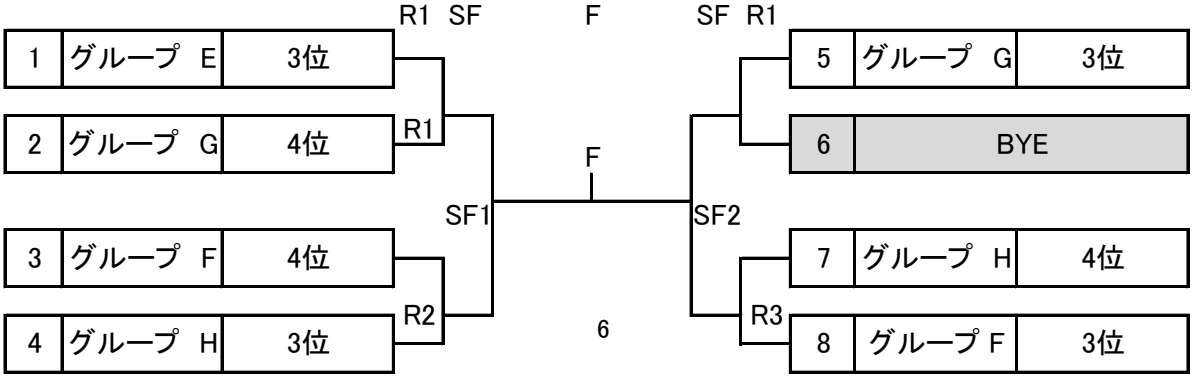

秋季ウィークデー女子ダブルス　C
令和5年11月16日（木）　コールタイム　12：00

試合方式　　予選・決勝は　6ゲームスプロセットマッチ(6-6後7Pタイブレーク)
コンソレーションは6ゲーム先取ノーアドバンテージ

予選グループの3位、4位が　コンソレーションに出場できます。
○　予選グループの順位は以下をもって上位とします。
　①　勝利試合が多い
　②　得失ゲーム数が多い
　③　①、②の事項が同じ場合は、その対戦の勝者
　④　①～③で決定出来ない場合は　合計年齢の多いペアを上位とします。

グループ　I

試合順　①　29-30　②　30-31　③　29-31

No	Name	Team　name	29	30	31	勝数	得失差	順位
29	太田絢子 中村綾子	KLTC フリー						
30	浦　直子 太田敦子	UGチャレンジ UGチャレンジ						
31	赤川恵美 原田ひとみ	パーククラブ パーククラブ						

グループ　J

試合順　①　32-33　②　33-34　③　32-34

No	Name	Team　name	32	33	34	勝数	得失差	順位
32	生駒美織 齋藤英子	そだテニ そだテニ						
33	宮本華生 高橋美雪	SHOW.T.P フリー						
34	西山真寿美 平山文子	チャッピーズ ファイヤーズ						

グループ　K

試合順　①　35-36　②　36-37　③　35-37

No	Name	Team　name	39	40	41	勝数	得失差	順位
35	糟谷浪子 加藤直美	ファイヤーズ ファイヤーズ						
36	廣田八月 日高純子	フリー アンクレ						
37	島田香代子 亀井陽子	MTC MTC						

グループ　L　　グループに欠場者がある場合は総当たりに変更します。

試合順　①　38-39　②　40-41　③　38-40　④　39-41

No	Name	Team　name	35	36	37	38	勝数	得失差	順位
38	池田静佳 奈良久美子	UGチャレンジ UGチャレンジ							
39	栢野真紀 宮治まゆ子	そだテニ Latte							
40	龍本由美子 澤田由紀子	コバリTP コバリTP							
41	岩月奈々子 山中千恵美	AKB AKB							

女子ダブルス　C　決勝トーナメント

R1　SF　　F　　SF　R1

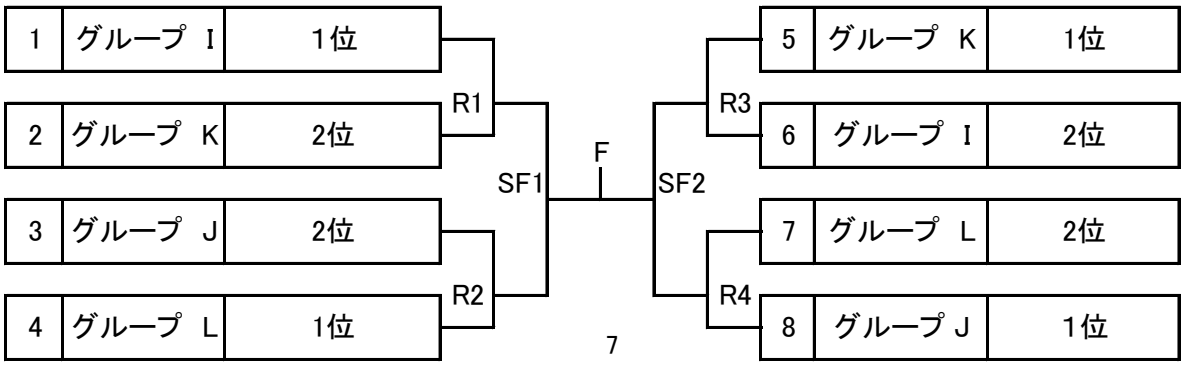
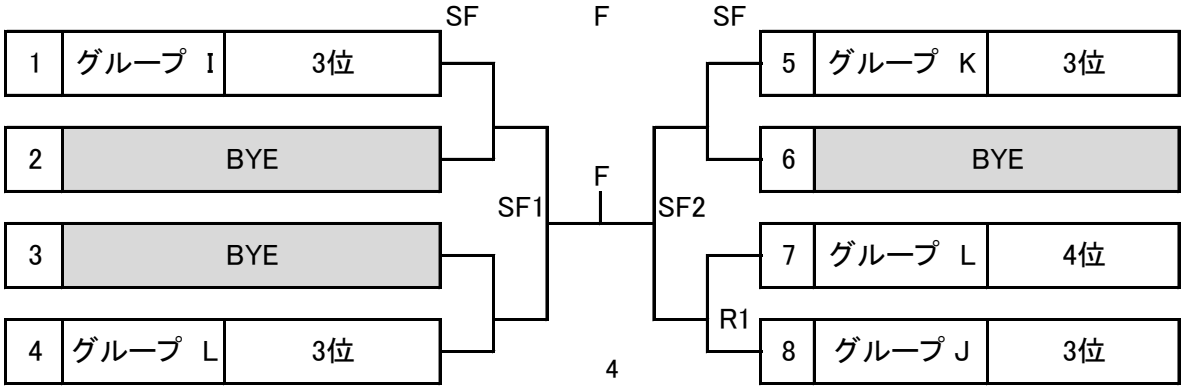
女子ダブルス C コンソレーション　6ゲーム先取ノーアドバンテージ