2023年　クラス別ダブルス

種目　　男子D級ダブルス
　　女子B級ダブルス
　　女子C級ダブルス

主催　　安城市テニス協会

主管　　アンクレ

協賛　　ラケットショップ「アルファ」

期日　　令和5年12月9日(土)　　予備日　12月17日(日)

会場　　安城市総合運動公園テニスコート(砂入り人工芝)　10面

開場　　8:00

練習　　8:00～8:30

試合開始　　8:30

コールタイム　　ドローに表示しています。

試合方式　　男子D級本戦は6-6　7Pタイブレーク、コンソレは6ゲーム先取ノーアド
　　女子B級、C級の予選及びコンソレは6ゲーム先取ノーアド、本戦は6-6　7Pタイブレーク

表彰　　男子D級ダブルス　ベスト4　コンソレ　1位
　　女子B級ダブルス　ベスト4　コンソレ　1位
　　女子C級ダブルス　ベスト4　コンソレ　1位

参加料　　組　協会員ペア：2,000円／協会員・非協会員：3,000円／非協会員ペア：4,000円
　　領収書の必要な方は受付時に申し出願います。

注意事項　　(1)出場選手には　新型コロナ感染の拡大防止にご協力いただくことになります。
(2)競技中の障害、疾病等の応急処置は主催者側で講じますが、
その後の責任は負いません。
(3)出場選手は必ずコールタイムまでに受付し、エントリー代をお支払い下さい。
受付をスムーズに行う為、なるべくおつりが出ないようにして下さい。
(4)棄権する場合も参加料をお支払い頂きますので、出場者に支払いを依頼するか、
協会の下記口座にお振り込み下さい。
※碧海信用金庫 サルビア支店 普通 口座番号 3305379
安城市硬式テニス協会 水谷行夫
(5)試合進行は呼出し方式ですので、本部近くの放送の聞こえる場所で
待機して下さい。
(6)試合前の練習はサービス4本のみです。試合終了後、勝者は使用したボールと
スコアシートを本部に返却して下さい。
(7) フェイスマスクをしてプレイすることを許可します。
(8)天候等の影響により、試合の有無が不明な場合もコールタイムに集合して下さい。

クラス別　男子D級ダブルス

令和5年12月9日（土）

コールタイム　R1　8:30

試合方式　本戦は6-6　7Pタイブレーク、コンソレーションは6ゲーム先取ノーアド

No,	Name	Team name
1	堀場康雄	アンクレ
	野田　裕	アンクレ
2	BYE	
3	川原宏幸	TFT
	鈴木　剛	フリー
4	石川英紀	オルフェウス
	伊賀勇気	オルフェウス
5	保田真吾	アンフェリー
	浅岡　智	Ａマロン
6	栢野政義	そだテニ
	栢野慶昭	フリー
7	岡本吉裕	フリー
	杉山賢佑	フリー
8	宮本一樹	あおなみGT
	大羽雄介	あおなみGT
9	梅原智明	知立寮ﾃﾆｽ部
	梅宮孝博	big wave
10	宮本敦史	フリー
	水野　翼	フリー
11	吉川雅彦	チャッピーズ
	藤田盛人	チャッピーズ
12	末松丈史	イノアック
	岩間亮二	ファイヤーズ
13	滝口智之	UGチャレンジ
	高田孝幸	アンクレ
14	熱海幸男	中央精機TC
	入谷俊緒	中央精機TC
15	加藤　諒	フリー
	岩田浩貴	フリー
16	高見重樹	KOT
	早崎充俊	KIT

No,	Name	Team name
17	榊原正樹	おかげ犬
	朝岡　洋	おかげ犬
18	羽田野真	愛三工業(株)
	猿渡敬介	愛三工業(株)
19	前田萩平	フリー
	内田和宏	デンソーエレクトロニクス
20	大橋孝征	RRTC
	稲垣俊彦	テクてく。
21	佐藤隆治	KOT
	杉浦博幸	フリー
22	深見浩史	アンクレ
	足立和繁	アンクレ
23	BYE	
24	嶋田博士	もものすけ
	後藤悠介	フリー
25	上野公大	U2B2
	松本和也	おかげ犬
26	大塚裕之	チャッピーズ
	村岡基治	チャッピーズ
27	大橋　湧	オルフェウス
	下館礼生	フリー
28	中川雪史	STC
	神谷尚久	STC
29	鬼頭達雄	パーククラブ
	中間重信	パーククラブ
30	長綱　宏	ＺＡＰ
	相羽政信	ＺＡＰ
31	BYE	
32	田中昌巳	TTC
	山口正希	TTC

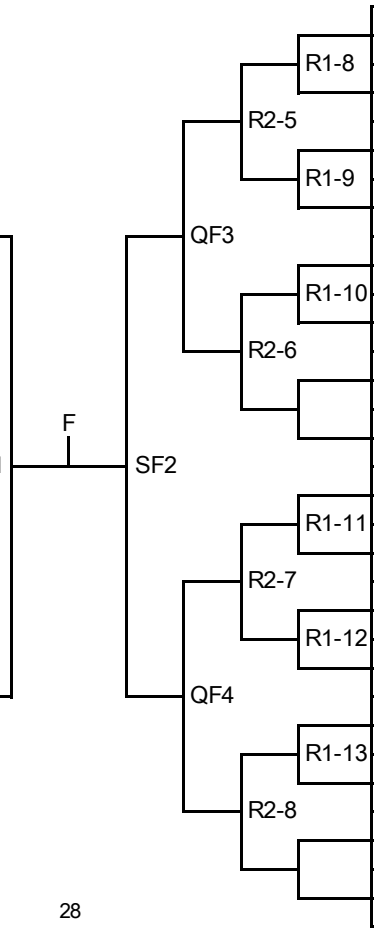

男子D級ダブルス　コンソレーション

参加資格　　R1の敗者

R2の敗者　　R2から出場し、敗者となった選手

R1が不戦勝でR2で敗者となった選手

No,	Name	Team name
1	1	が敗者の時
2	3-4	の敗者
3	5-6	の敗者
4	7-8	の敗者
5	9-10	の敗者
6	11-12	の敗者
7	13-14	の敗者
8	15-16	の敗者

No,	Name	Team name
9	17-18	の敗者
10	19-20	の敗者
11	21-22	の敗者
12	24	が敗者の時
13	25-26	の敗者
14	27-28	の敗者
15	29-30	の敗者
16	32	が敗者の時

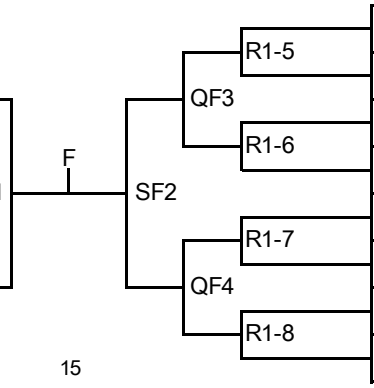

クラス別　女子B級ダブルス

令和　5年12月9日（土）　　コールタイム　10:50

○ 試合方式　予選、コンソレーションは6ゲーム先取ノーアドバンテージ、
決勝トーナメントは6-6 7Pタイブレーク方式で行います。
予選リーグの1位、2位が　決勝トーナメントに出場できます
予選リーグの3位、4位が　コンソレーションに出場できます

○ 予選グループの順位は以下をもって上位とします。
①. 勝利試合が多い
②. 得失ゲーム差が多い
③. ①, ②の事項が同じ場合は, その対戦の勝者
④. ①～③で決定出来ない場合は合計年齢が多いペアを上位

グループ　A　　試合順　① 1-2　② 2-3　③ 3-1

No,	Name	Team name	1	2	3	勝数	得失差	順位
1	森野淳子 岡田直子	ATCS ATCS						
2	小松有希 山下英倫子	MTC MTC						
3	渡辺順子 小伊豆恭子	ファイヤーズ ファイヤーズ						

グループ　B　　試合順　① 4-5　② 5-6　③ 6-4

No,	Name	Team name	4	5	6	勝数	得失差	順位
4	水野久美子 立川十歌	ぽっぽ ぽっぽ						
5	森　映子 松村恵美子	MTC MTC						
6	太田絢子 松嶋えみ	幸田LTC RRTC						

グループ　C　　試合順　① 7-8　② 9-10　③ 7-9　④ 8-10

No,	Name	Team name	7	8	9	10	勝数	得失差	順位
7	大橋美幸 鈴村央衣	フリー フリー							
8	中瀬由貫子 朝岡真規子	アンクレ アンクレ							
9	岡田美智子 平野寿美代	ステッピース ステッピース							
10	森　結衣 栗田ゆき枝	KOT AKB							

グループ　D　　試合順　① 11-12　② 13-14　③ 11-13　④ 12-14

No,	Name	Team name	11	12	13	14	勝数	得失差	順位
11	酒井理恵 川合綾子	ATCS ATCS							
12	川口　綾 磯村千沙子	フリー フリー							
13	岡田明美 村尾康世	ステッピース ステッピース							
14	水野純子 西川和江	GOTT GOTT							

14

女子B級ダブルス　決勝トーナメント

			QF	SF	F	SF	QF			
1	グループA	1位	QF1				QF3	5	グループC	1位
2	グループC	2位		SF1	F	SF2		6	グループA	2位
3	グループB	2位	QF2				QF4	7	グループD	2位
4	グループD	1位			7			8	グループB	1位

女子B級ダブルス　コンソレーション

				QF	SF	F	SF	QF				
1	1	グループA	3位	QF1				QF3	5	グループC	3位	3
8	2	BYE			SF1	F	SF2		6	グループD	4位	6
5	3	グループC	4位	QF2				QF4	7	BYE		7
4	4	グループD	3位			7			8	グループB	3位	2

クラス別　女子C級ダブルス

令和　5年12月9日（土）　　コールタイム　11:30

○ 試合方式　予選、コンソレーションは6ゲーム先取ノーアドバンテージ、
決勝トーナメントは6-6 7Pタイブレーク方式で行います。
予選リーグの1位、2位が　決勝トーナメントに出場できます
予選リーグの3位、4位が　コンソレーションに出場できます

○ 予選グループの順位は以下をもって上位とします。
①. 勝利試合が多い
②. 得失ゲーム差が多い
③. ①, ②の事項が同じ場合は, その対戦の勝者
④. ①～③で決定出来ない場合は合計年齢が多いペアを上位

グループ　E　　試合順　① 1-2　② 2-3　③ 3-1

No,	Name	Team name	1	2	3	勝数	得失差	順位
1	生駒美織 齋藤英子	そだテニ そだテニ						
2	山中千恵美 駒水里美	AKB AKB						
3	川村敬子 廣中利江子	さるさる さるさる						

グループ　F　　試合順　① 4-5　② 6-7　③ 4-6　④ 5-7

No,	Name	Team name	7	8	9	10	勝数	得失差	順位
4	糟谷浪子 加藤直美	ファイヤーズ ファイヤーズ							
5	森田真理 宮治まゆ子	Latte Latte							
6	山本啓子 薮上あづさ	Aマロン Aマロン							
7	伊藤美幸 平山文子	おかげ犬 ファイヤーズ							

グループ　G　　試合順　① 8-9　② 10-11　③ 8-10　④ 9-11

No,	Name	Team name	11	12	13	14	勝数	得失差	順位
8	廣田八月 田中真里	フリー TTC							
9	兵藤智映子 沓名愛佳	そだテニ そだテニ							
10	二井有里枝 山下優花	TR岡崎 TR岡崎							
11	奈良久美子 内田　玲	UGチャレンジ フリー							

11

女子C級ダブルス　決勝トーナメント

1	グループE	1位
2	BYE	
3	グループG	2位
4	グループF	2位

5	グループG	1位
6	グループE	2位
7	BYE	
8	グループF	1位

SF1　QF1　F　SF2　QF2

5

女子C級ダブルス　コンソレーション

1	グループE	3位
2	グループF	4位
2	グループG	4位

3	グループF	3位
4	グループG	3位

SF1　R1-1　F　SF2

4