2023年度 クラス別シングルスC級

種目	男子C級シングルス(ブロック別)
主催	安城市テニス協会
主管	ファイヤーズ
協賛	ラケットショップ「アルファ」
期日	2024年1月13日(土)　　予備日無し
会場	安城市総合運動公園テニスコート(砂入り人工芝)　10面
開場	8:00
練習	8.00～8：30
受付	8：15より
試合開始	8:30
コールタイム	プログラムに表示しています。
試合方式	全ての試合は ６ゲーム先取 ノーアドバンテージとします。
表彰	男子C級シングルス 各ブロック ベスト4、コンソレーション １位
参加料	協会員2,000円 非協会員3,000円 ※領収書の必要な方は受付時に申し出願います。

注意事項

(1)出場選手には 新型コロナ感染の拡大防止にご協力いただくことになります。
(2)競技中の障害、疾病等の応急処置は主催者側で講じますが、
その後の責任は負いません。
(3)出場選手は必ずコールタイムまでに受付し、エントリー代をお支払い下さい。
受付をスムーズに行う為、なるべくおつりが出ないようにして下さい。
(4)棄権する場合も参加料をお支払い頂きますので、出場者に支払いを依頼するか、
協会の下記口座にお振り込み下さい。
※碧海信用金庫 サルビア支店 普通 口座番号 3305379
安城市硬式テニス協会 水谷行夫
(5)試合進行は呼出し方式ですので、本部近くの放送の聞こえる場所で
待機して下さい。
(6)試合前の練習はサービス4本のみです。試合終了後、勝者は使用したボールと
スコアシートを本部に返却して下さい。
(7) フェイスマスクをしてプレイすることを許可します。
(8)天候等の影響により、試合の有無が不明な場合もコールタイムに集合して下さい。

クラス別シングルスC級

Aブロック　　期日　2024年1月13日(土)

コールタイム　8:30

試合方式　全ての試合　6ゲーム先取ノーアド

No,	Name	Team name
1	斉藤公人	KCH＋
2	菊池勇斗	ニデック
3	杉山典彦	フリー
4	鹿沼祐介	アントラーズ
5	石川富万	フリー
6	後藤一博	RRTC
7	古市和也	ジョンコーカイーセン
8	水野　翼	BQB
9	BYE	
10	白石芳彦	さるさる
11	上野公大	U2B2
12	松尾綾人	フリー
13	前畑貴志	チームTK
14	小松真裕	フリー
15	石田宣道	FTC
16	川村侑己	ニデック
17	小島健太	KCH＋
18	引地郎寛	フリー
19	大参陽崇	さるさる
20	水野和久	Aマロン

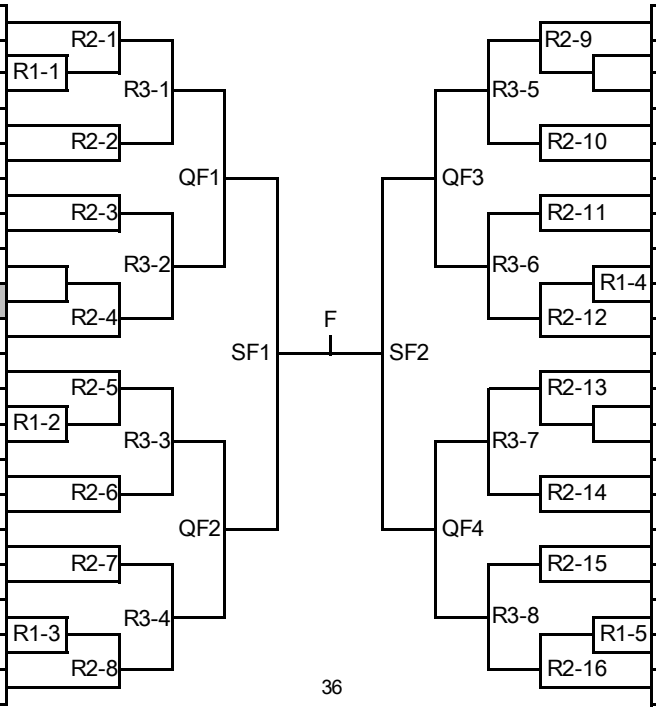

No,	Name	Team name
21	清水庫二	4‘s
22	BYE	
23	村上栄規	村上塾
24	白石亮一	ファイヤーズ
25	池野　智	UGチャレンジ
26	早崎充俊	KOT
27	鈴木湧利	フリー
28	熊切悠雅	フリー
29	櫻井凱仁	TTA
30	木學貞夫	ZAP
31	神谷雅史	MTC
32	BYE	
33	岩成洋平	BQB
34	杉浦　純	Aマロン
35	藤田博久	RRTC
36	小林将太	フリー
37	上ノ園裕大	ニチビー
38	岩井美憲	フリー
39	伊藤博美	さるさる
40	白山龍二	TOM

Aブロック　コンソレーション

（出場資格は以下の通りです）

本戦　2R 終了後に行います
不出場の場合は本部に届けてください。

1. 1回戦の敗者
2. 2回戦から出場し、敗者となった選手
3. 1回戦が不戦勝で、2回戦で敗者となった選手

No,	Name	Team name
1	1	が敗者の時
2	BYE	
3	2-3	の敗者
4	4-5	の敗者
5	6-7	の敗者
6	8-10	の敗者
7	11	が敗者の時
8	12-13	の敗者
9	14-15	の敗者
10	16-17	の敗者
11	18-19	の敗者
12	20	が敗者の時

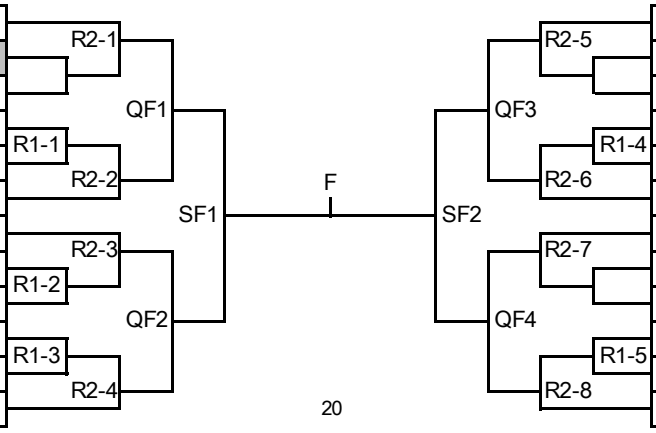

No,	Name	Team name
13	21-23	の敗者
14	BYE	
15	24-25	の敗者
16	26-27	の敗者
17	28-29	の敗者
18	30	が敗者の時
19	31-33	の敗者
20	BYE	
21	34-35	の敗者
22	36-37	の敗者
23	38-39	の敗者
24	40	が敗者の時

クラス別シングルスC級

Bブロック　　期日　2024年1月13日(土)

コールタイム　10:00

試合方式　全ての試合　6ゲーム先取ノーアド

No,	Name	Team name
1	大橋孝征	RRTC
2	古川雄士	西尾LTC
3	山口淳一	フリー
4	嶋田博士	ものすけ
5	大平裕晃	アントラーズ
6	稲垣貴俊	ATCS
7	入谷俊緒	中央精機TC
8	宮本敦史	BQB
9	BYE	
10	森　修司	アンクレ
11	福島智宏	ZAP
12	鍵本　涼	フリー
13	西田賢志郎	FTC
14	山口正希	TTC
15	山本　誠	ファイヤーズ
16	杉浦健治	さるさる
17	小山範晃	フリー
18	大瀧隆世	フリー
19	石塚好嗣	ニチビー
20	梅宮孝博	Big Wave

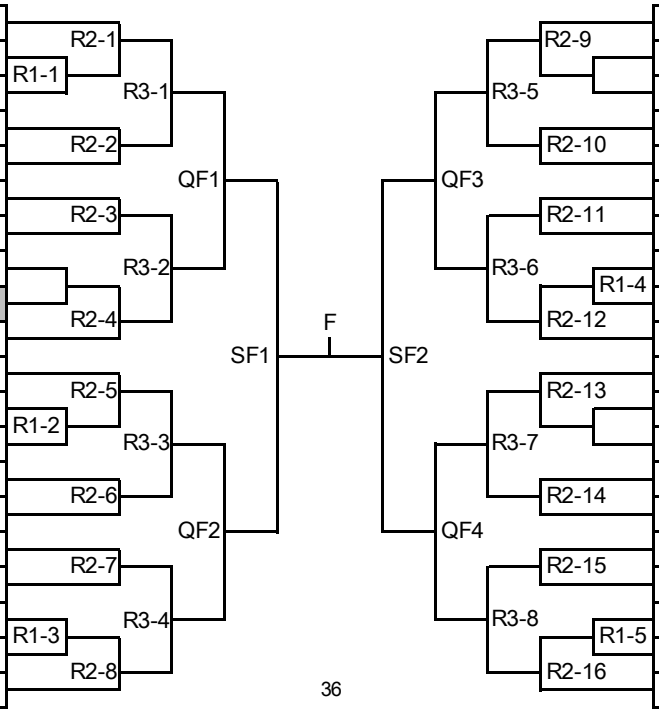

No,	Name	Team name
21	中島一起	フリー
22	BYE	
23	大脇敬治	BQB
24	兵藤虹太郎	安城LTC
25	杉山嘉乙	ものすけ
26	後藤悠介	フリー
27	丸子純一	フリー
28	宮田直弥	フリー
29	櫻井健翔	TTA
30	菱田善之	フリー
31	中田尚吾	バチャハラ
32	BYE	
33	横江正幸	BQB
34	伊奈　宏	フリー
35	袴田尚樹	RRTC
36	高見重樹	KOT
37	市川哲也	フリー
38	後藤　肇	フリー
39	下門大展	RTLC
40	加藤隆太	ニチビー

Bブロック　コンソレーション

（出場資格は以下の通りです）

本戦　2R 終了後に行います
不出場の場合は本部に届けてください。

1. 1回戦の敗者
2. 2回戦から出場し、敗者となった選手
3. 1回戦が不戦勝で、2回戦で敗者となった選手

No,	Name	Team name
1	1	が敗者の時
2	BYE	
3	2-3	の敗者
4	4-5	の敗者
5	6-7	の敗者
6	8-10	の敗者
7	11	が敗者の時
8	12-13	の敗者
9	14-15	の敗者
10	16-17	の敗者
11	18-19	の敗者
12	20	が敗者の時

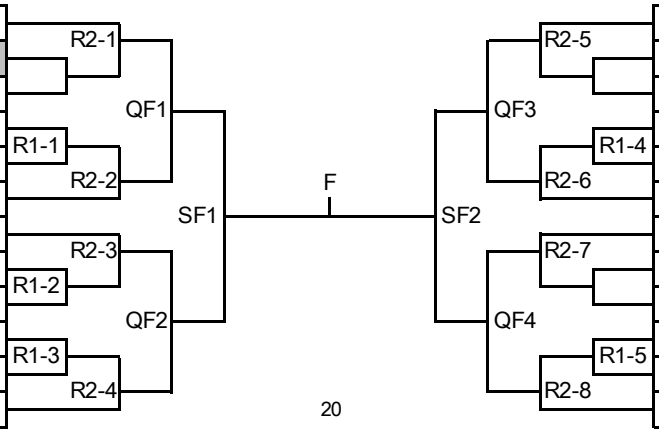

No,	Name	Team name
13	21-23	の敗者
14	BYE	
15	24-25	の敗者
16	26-27	の敗者
17	28-29	の敗者
18	30	が敗者の時
19	31-33	の敗者
20	BYE	
21	34-35	の敗者
22	36-37	の敗者
23	38-39	の敗者
24	40	が敗者の時